REKORDMIX B1

B1 40-950

Application

Pour des teneurs en matière sèche jusqu'à 10 %

Pour des températures de substrat allant jusqu'à 70°C

Valeurs de pH 6,5 - 8,2

Tube d'agitateur

Diamètre tube d'agitateur Ø 70 x 3 mm en ss304

Arbre emmanché Ø 20 mm avec roulement intermédiaire et connexion aux deux côtés

Tube rempli entièrement d'huile des joints de typet

Données techniques

Longueur de tube 3,75 / 4,25 m

Anneau protecteur

Réservoir de compensation d'huile pour surveiller l'étanchéité

Niveau de pression sonore 72 dB(A)

Conception modulaire

Hélice

Hélice à trois deux pales avec anneau protecteur pour une rotation tranquille

B1: 4,0 kW | Hélice L4 (320 mm) | 950 t/min

Zingué ou ss304

Moteur

Puissance: 4,0 kW

400 V, 50 Hz, 950 t/min

La sonde thermique CTP pour protection contre la surchauffe

Ex-Moteur Ⓔx II 3G Ex nA IIA T3 Gc (Ex-zone 2)

Protection Ex

Ex-zone 2 (Cuve externe) et zone 1 (Cuve interne)

Classification des composants mécaniques :

CE Ⓔx II 2G Exh IIA T3 Gb

Palier

2 roulements pour absorber les forces axiales

Joint mécanique SiC/SiC indépendant de la rotation

Stockage intermédiaire de l'arbre d'entraînement

Commande (en option)

Démarrage doux ou Convertisseur de fréquence

Livré sans câble de connexion

AGRICOLE

BIOGAZ

INDUSTRIE

REKORDMIX B1

B1 40-950

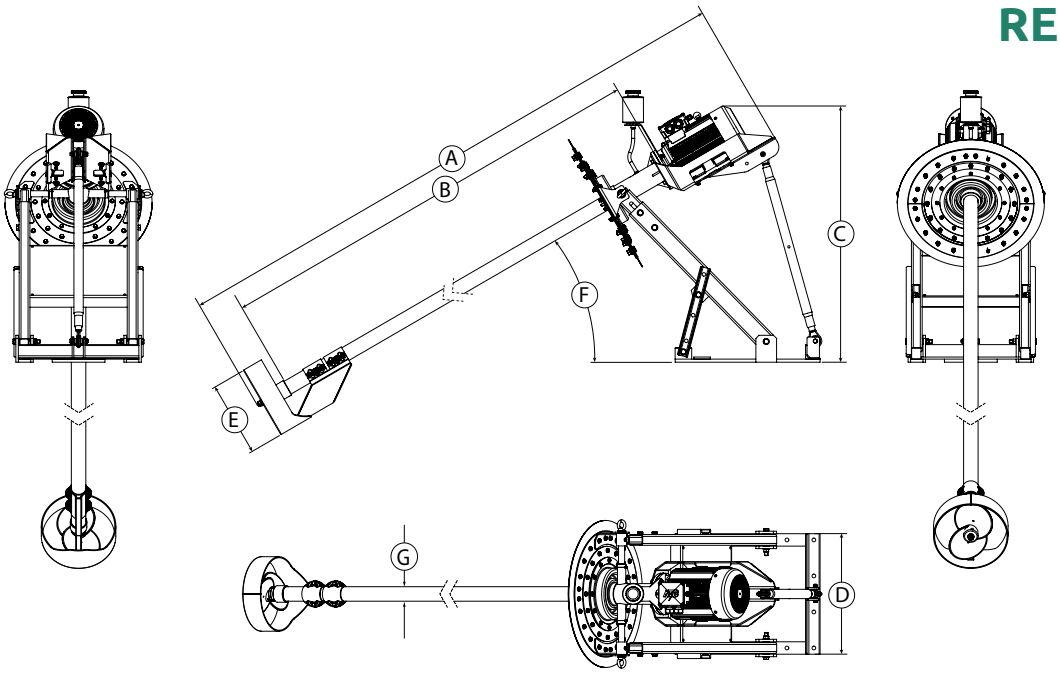

Dimensions

Type	A [mm]	B [mm]	C [mm]	D [mm]	E [mm]	F	G [Ø en mm]		
B1	4.400 / 4.900	3.700 / 4.200	1.235	725	355	30°	70		

Données techniques

Type	Puissance nominale [kW]	Tension [V]	Courant [A]	Fréquence [Hz]	Facteur de puissance cos φ	Vitesse Hélice [t/min]	Diamètre Hélice [mm]	Force de poussée élevée [kN]	Vitesse du flux. [m/s] *	Capacité de circulation d'eau[m³/min]	Poids [kg]	
B1	4,0	400	9,8	50	0,72	950	320	0,6	4,0	18	205	

Sous réserve de modifications techniques
mesuré dans l'eau et à 1,2 m de distance

© SUMA Rührtechnik GmbH | Martinszeller Str. 21 | DE-87477 Sulzberg
Tel: +49 8376 / 92131 - 0 | Fax: - 19 | info@suma.de | www.suma.de/FR

L'état: 2022-11

AGRICULTURE
BIOGAZ
INDUSTRIE