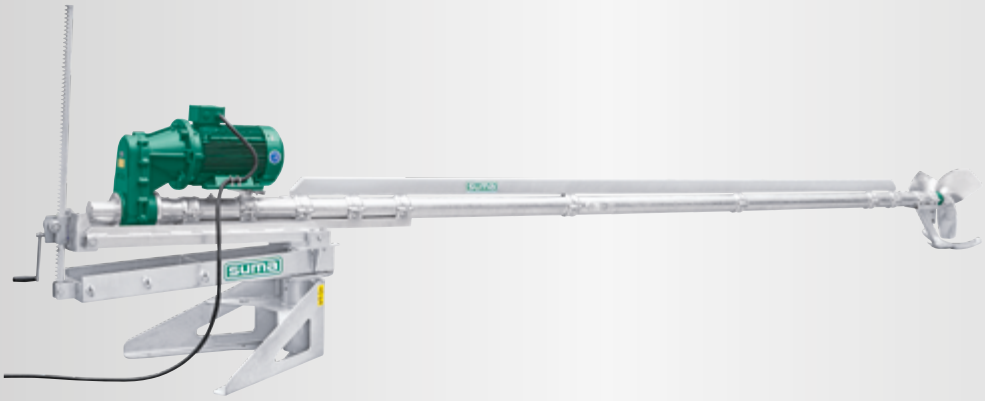

MZR LAGUNES

MZR4 150-400
MZR5 185-400

Application

Agitateur à tige pour des lagunes ouvertes

Palier

2 roulements pour absorber les forces axiales

Étanchéité par arbre à bague étanche, joint mécanique Sic/Sic optionnel

Stockage intermédiaire de l'arbre d'entraînement (Palier lisse)

Données techniques

Longueur de tube 7,0 m

Tube d'agitateur Ø 121 x 4 mm zingué

Valeurs de pH: 6,5 - 8,2

Tube stabilisateur

Dispositif pivotant 360° horizontale

Réglage de l'inclinaison verticale via cric à crémaillère

Conception modulaire

Hélice

Hélice à trois pales de grande efficacité et équilibrée dynamiquement

MZR4	15,0 kW	Hélice HD+660	400 t/min
MZR5	18,5 kW	Hélice HD+700	400 t/min

Hélice zingué, en option acier trempé ou ss304

Moteur

Puissance: 15 / 18,5 kW : 4-pôles (IE3-Moteur)

400 V, 50 Hz, 1470 t/min

Sonde thermique CTP pour protection contre la surchauffe

Commande (en option)

Démarreur à interrupteur « Star-Delta » ou démarrage doux

(MZR5 seulement avec démarrage doux possible)

Engrenage

Engrenage droit à faible bruit, denture oblique

Multiplication d'engrenage i = 3,69

Propre chambreà huile, L'huile d'engrenage SAE 85W-140 / API GL-5

MZR LAGUNES

MZR4 150-400
MZR5 185-400

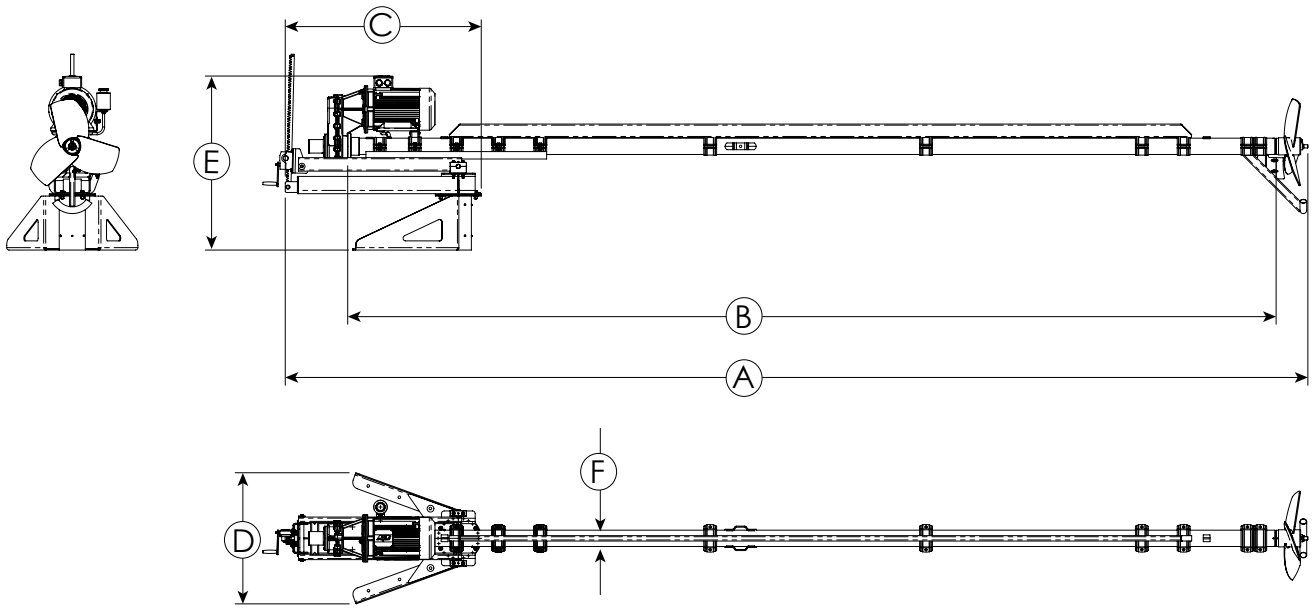

Dimensions

Type	A [mm]	B [mm]	C [mm]	D [mm]	E [mm]	F [mm]					
MZR 4 MZR 5	7.580	6.880	1.450	970	1.290	Ø 121					

Données techniques

Type	Puissance nominale [kW]	Tension [V]	Courant [A]	Fréquence [Hz]	Facteur de puissance cos φ	Multiplication d'engrenage	Vitesse Hélice [U/min]	Diamètre Hélice [mm]	Force de poussée élevée [kN]	Vitesse du flux [m/s] *	Capacité de circulation d'eau [m³/min]	Poids [kg]
MZR 4	15	400	28,3	50	0,83	3,69	400	660	3,3	4,3	84	570
MZR 5	18,5	400	33,7	50	0,85	3,69	400	700	3,9	4,3	94	570

Sous réserve de modifications t echniques
* mesuré dans l'eau et à 1,2 m de distance

© SUMA Rührtechnik GmbH | Martinszeller Str. 21 | DE-87477 Sulzberg
Tél: +49 8376 / 92131 - 0 | Fax: - 19 | info@suma.de | www.suma.de/FR

L'état: 2023-07