GIANTMIX FR FIXE

FR3 110-400
FR4 150-400
FR5 185-400

Application

Agitateur à tige pour un montage fixe

Pour des teneurs en matière sèche jusqu'à 14 %

Pour des températures de substrat allant jusqu'à 70°C

Valeurs de pH 6,5 - 8,2

Données techniques

Longueur de tube 2,5 / 3,0 m

Tube d'agitateur Ø 101,6 x 4,0 ou x 5,7 mm en ss304

Niveau de pression sonore 75 dB(A)

Profondeur d'application jusqu'à 8 m sous le niveau de remplissage
Sur demande, des profondeurs d'application plus grandes possibles

Réservoir de compensation d'huile pour surveiller l'étanchéité

En option joint en caoutchouc comprimé Ø 200 mm zingué

En option fonctionnement par tracteur possible au moyen d'une prise de force restituée

Conception modulaire

Protection-POM pour réduire l'abrasion

Moteur

11,0 / 15,0 / 18,5 kW : 4-pôles

400 V, 50 Hz, Tensions spéciales sur demande

Sonde thermique CTP pour protection contre la surchauffe

Ex-Moteur Ⓔx II 3G Ex nA IIC T3 Gc

Version spéciale avec 13,5 kW: Ⓔx II 2G Ex eb IIC T3 Gb

En option: Couvercle de protection contre la pluie (ss304)

Engrenage

Engrenage droit à faible bruit, denture oblique

Multiplication d'engrenage i = 3,69

Propre chambreà huile, L'huile d'engrenage SAE 85W-140 / API GL-5

Vidange d'huile après 2.000 heures de service

Palier

2 roulements pour absorber les forces axiales

Joint mécanique SiC/SiC indépendant de la rotation

Stockage intermédiaire de l'arbre d'entraînement, Palier lisse

Hélice

Hélice à trois pales de grande efficacité et équilibrée dynamiquement

FR3:	11,0 kW	400 t/min	Hélice HD+ 580
FR4:	15,0 kW	400 t/min	Hélice HD+ 620
FR5:	18,5 kW	400 t/min	Hélice HD+ 660

ss304, en option ss316 ou acier trempé

Protection Ex

Ex-zone 2 (Cuve externe) et zone 1 (Cuve interne)

Version spéciale FR4 avec 13,5 kW pour zone 1 (externe)

Classification des composants mécaniques :

CE Ⓔx II 2G Ex h IIA T3 Gb

Commande (en option)

Étoile-triangle, Démarrage doux, Convertisseur de fréquence

Livré sans câble de connexion

AGRICULTURE

BIOGAZ

INDUSTRIE

GIANTMIX FR FIXE

FR3 110-400
FR4 150-400
FR5 185-400

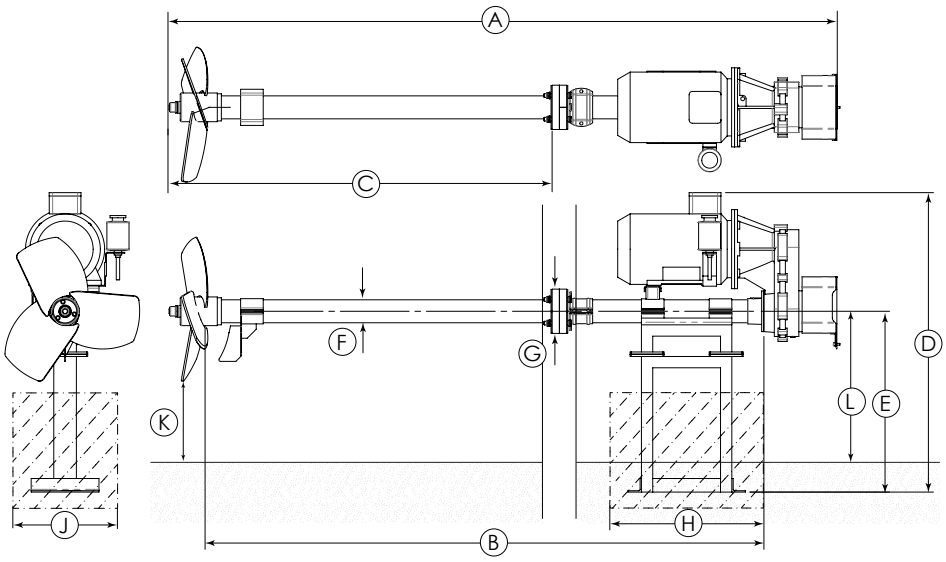

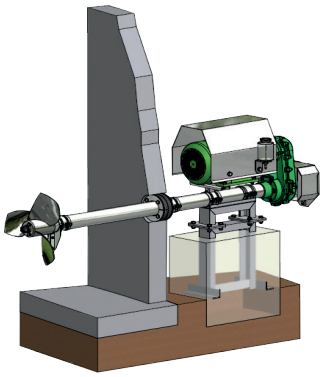

Dimensions

Type	A [m]	B [m]	C [m]	D [mm]	E [mm]	F [Ø en mm]	G [mm]	H [mm]	J [mm]	K [mm]	L [mm]
FR 3-5	3 / 3,5	2,5 / 3	1,6 / 2,1	1.325	800	101,6	200	800	500	min. 300	700

Données techniques

Type	Puissance nominale [kW]	Vitesse Hélice [t/min]	Tension [V]	Courant [A]	Fréquence [Hz]	Facteur de puissance cos φ	Multiplication d'engrenage	Diamètre Hélice [mm]	Force de poussée élevée [kN]	Vitesse du flux [m/s] *	Capacité de circulation d'eau [m³/min]	Poids [kg]
FR3	11,0	400	400	19,6	50	0,88	3,69	580	2,2	3,4	52	300
FR4	15,0	400	400	28,3	50	0,83	3,69	620	2,6	3,9	68	300
FR5	18,5	400	400	33,7	50	0,85	3,69	660	3,25	4,3	84	300

Sous réserve de modifications techniques
* mesuré dans l'eau et à 1,2 m de distance

© SUMA Rührtechnik GmbH | Martinszeller Str. 21 | DE-87477 Sulzberg
Tél: +49 8376 / 92131 - 0 | Fax: - 19 | info@suma.de | www.suma.de/FR

L'état: 2023-08