OPTIMIX
3G 250-270

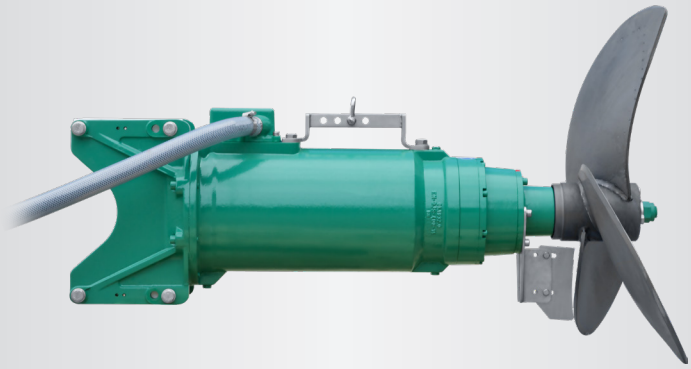

Application
Agitateur à moteur submersible
Pour des teneurs en matière sèche jusqu'à 12 %
Pour des températures de substrat allant jusqu'à 55°C
Valeurs de pH 6,5 - 8,2

Hélice
Hélice à trois pales de grande efficacité et équilibrée dynamiquement
Optimix 3G | 25 kW | Hélice HD+ 900 | 270 t/min
En acier trempé, en option ss304

Moteur
Puissance: 25,0 kW
400 V, 50 Hz, Tensions spéciales sur demande
Moteur submersible IP 68, résistant à la pression 10 m
Sonde thermique CTP pour protection contre la surchauffe
Très haut degré d'efficacité cos φ 0,84
Circuit d'huile séparé, huile turbine

Système de guidage
Support de guide avec 4 rouleaux pour une glisse optimale
25 kW: 120 / 150 mm Mât

Engrenage
Engrenage planétaire robuste
Multiplication d'engrenage i = 5,35
L'huile d'engrenage de longue durée
Vidange d'huile après 8.000 heures de service

Palier
Paliers dans la boîte avec garnitures mécaniques Sic/Sic
2 roulements pour absorber les forces axiales
L'arbre Ø 45
Circuit d'huile séparé, L'huile d'engrenage de longue durée
Protection-POM pour réduire l'abrasion

Protection contre la corrosion
Boîtier GGG40
Apprêté et recouvert d'une laque époxy à 2 composants
Isolation galvanisé au mât

Protection Ex
Pour Ex-zone 2
ATEX Classification CE Ex II 3G Ex ec h IIA T3 Gc

Câble
Entrées de câbles pressée
10 m Câble longuer standard
Câble 4 x 10 + 4 x 1 mm², ø 26 mm, blindés
Résistant aux microbes
Décharge de traction de câble 800 N intégrée

Commande (en option)
Démarrage doux ou Convertisseur de fréquence

AGRICULTURE
BIOGAZ
INDUSTRIE

OPTIMIX
3G 250-270

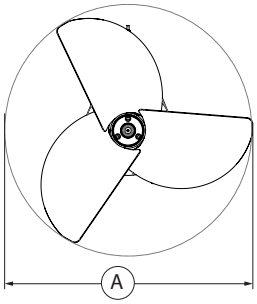

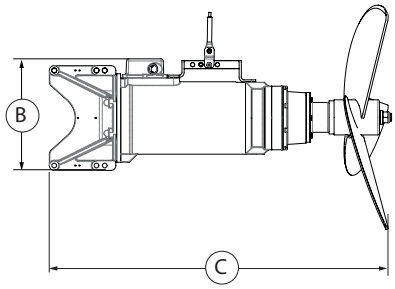

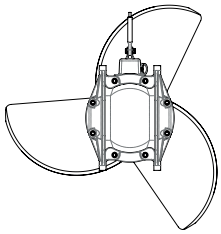

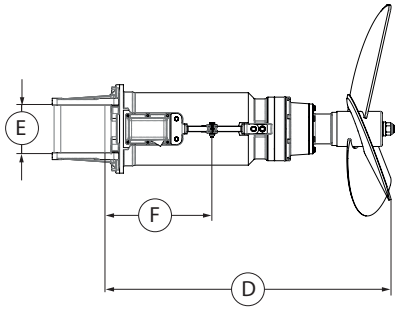

Dimensions / Poids

Type	A [mm]	B [mm]	C max. [mm]	D [mm]	E [mm]	F [mm]	Poids [kg]				
3G 250-270	900	400	1.280	1.100	150 (120)	370	260				

Données technique

Type	Puissance nominale [kW]	Tension [V]	Courant [A]	Fréquence [Hz]	Facteur de puissance cos φ	Multiplication d'engrenage	Vitesse Hélice [t/min]	Diamètre Hélice [mm]	Force de poussée élevée [kN]	Vitesse du flux [m/s] *	Capacité de circulation d'eau [m³/min]	Capacité de circulation d'eau [m³/h]
3G 250-270	25,0	400	46,1	50	0,86	5,35	270	900	4,5	3,6	135	8.080

Sous réserve de modifications t echniques
* mesuré dans l'eau et à 1,2 m de distance

© SUMA Rührtechnik GmbH | Martinszeller Str. 21 | DE-87477 Sulzberg
Tél: +49 8376 / 92131 - 0 | Fax: - 19 | info@suma.de | www.suma.de/FR

L'état: 2022-08