OPTIMIX
3A 250-270

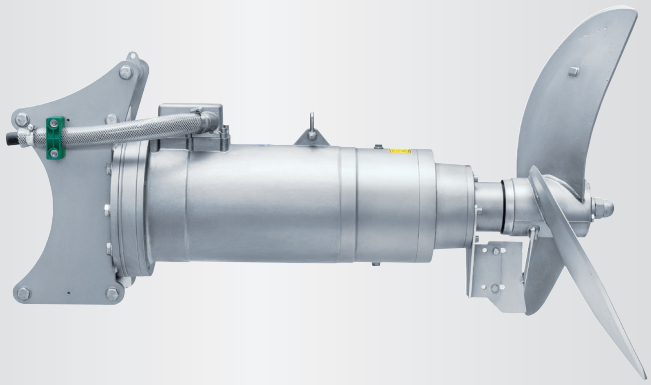

Application

Agitateur à moteur submersible
Pour des teneurs en matière sèche jusqu'à 12 %
Pour des températures de substrat allant jusqu'à 55°C
Valeurs de pH 5,5 - 8,2 / en option ss304: Valeurs de pH-4,5 - 8,2

Hélice

Hélice à trois pales de grande efficacité et équilibrée dynamiquement
Optimix 3A | 25 kW | Hélice HD+ 900 | 270 t/min
ss304, ss304 trempé ou ss316

Moteur

Puissance: 25 kW
400 V, 50 Hz, Tensions spéciales sur demande
Moteur submersible IP 68, résistant à la pression 10 m
Sonde thermique CTP pour protection contre la surchauffe
Circuit d'huile séparé, huile turbine

Système de guidage

Support de guide avec 4 rouleaux pour une glisse optimale:
25 kW: 120 / 150 mm Mât
Dimensions spéciales sur demande

Engrenage

Engrenage planétaire robuste
Multiplication d'engrenage i = 5,35
L'huile d'engrenage de longue durée
Vidange d'huile après 8.000 heures de service

Palier

Paliers dans la boîte avec garnitures mécaniques Sic/Sic
2 roulements pour absorber les forces axiales
L'arbre en en acier à haute résistance
Paliers dans la boîte avec circuits à huile séparés, huile de longue durée
Vidange d'huile après 8.000 heures de service
Protection-POM pour réduire l'abrasion

Protection contre la corrosion

Boîtier et unité de guidage en ss304
En option komplett entièrement en ss316

Protection Ex

Pour Ex-zone 2
ATEX-Classification CE Ex II 3G Ex ec h T3 Gc

Câble

Entrées de câbles pressée, 10 m Câble longuer standard
Câble 4 x 10 + 4 x 1 mm², Ø 26 mm, blindés
Résistant aux microbes
Décharge de traction de câble 800 N intégrée

Commande (en option)

Démarrage doux ou convertisseur de fréquence

BIOGAZ

INDUSTRIE

OPTIMIX
3A 250-270

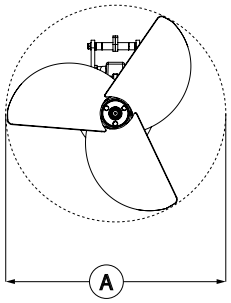

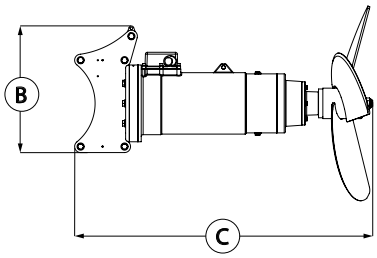

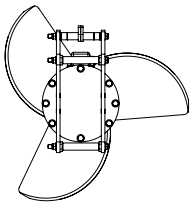

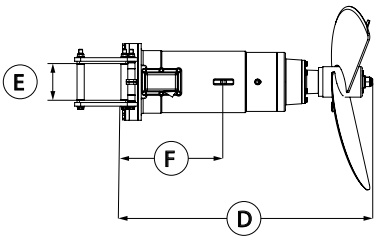

Dimensions / Poids

Type	A [Ø in mm]	B [mm]	C [mm]	D [mm]	E [mm]	F [mm]	Poids [kg]				
3A 250-270	900	530	1.280	1.055	120 / 150	430	260				

Données technique

Type	Puissance nominale [kW]	Tension [V]	Courant [A]	Fréquence [Hz]	Facteur de puissance cos φ	Multiplication d'engrenage	Vitesse Hélice [t/min]	Diamètre Hélice [mm]	Force de poussée élevée [kN]	Vitesse du flux [m/s] *	Capacité de circulation d'eau [m³/min]	Capacité de circulation d'eau [m³/h]
3A 250-270	25,0	400	46,1	50	0,86	5,35	270	900	4,5	3,6	135	8.080

Sous réserve de modifications t echniques
* mesuré dans l'eau et à 1,2 m de distance

© SUMA Rührtechnik GmbH | Martinszeller Str. 21 | DE-87477 Sulzberg
Tél: +49 8376 / 92131 - 0 | Fax: - 19 | info@suma.de | www.suma.de/FR

L'état: 2022-08