OPTIMIX

2G 30-710
2G 40-950

Application

Agitateur à moteur submersible
Pour des teneurs en matière sèche jusqu'à 8 %
Pour des températures de substrat allant jusqu'à 55°C
Valeurs de pH 6,5 - 8,2

Hélice

Hélice à trois pales de grande efficacité et équilibrée dynamiquement

Optimix 2G	3,0 kW	Hélice LD 380	710 t/min
Optimix 2G	4,0 kW	Hélice LD 310	950 t/min

Zingué, acier trempé, ss304 ou ss316

Moteur

Puissance: 3,0 / 4,0 kW
400 V, 50 Hz, Tensions spéciales sur demande
Moteur submersible IP 68, résistant à la pression 10 m
Sonde thermique CTP pour protection contre la surchauffe
Circuit d'huile séparé, huile turbine

Système de guidage

Support de guide avec 4 rouleaux pour mâts pour une glisse optimale
80 / 100 / 120 mm Mât
Dimensions spéciales sur demande.

Câble

Entrées de câbles pressée
10 m câble longuer standard
Câble 4 x 2,5 + 2 x 1 mm², Ø 20 mm
Résistant aux microbes
Décharge de traction de câble 800 N intégrée

Palier

Paliers dans la boîte avec garnitures mécaniques Sic/Sic
2 roulements pour absorber les forces axiales
Paliers dans la boîte avec circuits à huile séparés, huile de longue durée

Protection contre la corrosion

Boîtier en GGG40
Apprêté et recouvert d'une laque époxy à 2 composants
Isolation galvanisé au mât

Protection Ex

Pour Ex-zone 2
ATEX Classification CE Ex II 3G Ex ec h IIA T3 Gc

Commande (en option)

Démarrage doux ou Convertisseur de fréquence

AGRICULTURE
BIOGAZ
INDUSTRIE

OPTIMIX

2G 30-710
2G 40-950

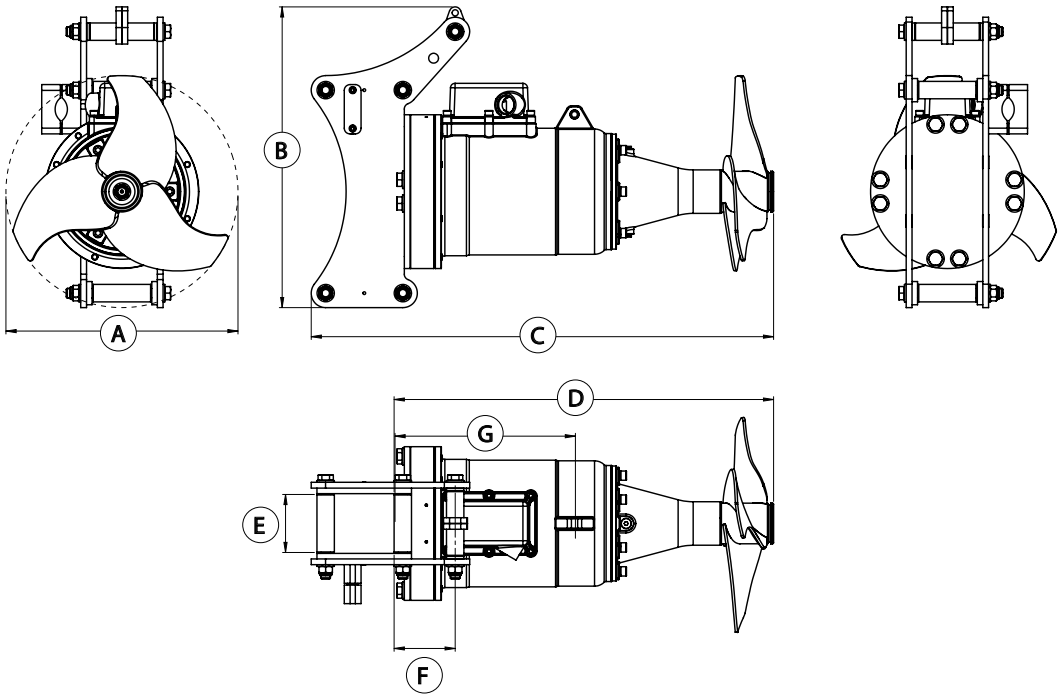

Dimensions / Poids

Type	A [Ø in mm]	B [mm]	C [mm]	D [mm]	E [mm]	F [mm]	G [mm]	Poids [kg]			
2G 30-710	380	520	800	650	80 / 100 / 120	105	310	150			
2G 40-950	310	520	800	650	80 / 100 / 120	105	310	150			

Données techniques

Type	Puissance nominale [kW]	Tension [V]	Courant [A]	Fréquence [Hz]	Facteur de puissance cos φ	Vitesse Hélice [t/min]	Diamètre Hélice [mm]	Force de poussée élevée [kN]	Vitesse du flux [m/s] *	Capacité de circulation d'eau [m³/min]	Capacité de circulation d'eau [m³/h]	
2G 30-710	3,0	400	7,8	50	0,68	710	380	0,7	3,6	24	1.420	
2G 40-950	4,0	400	8,6	50	0,79	950	310	0,7	3,0	13	770	

Sous réserve de modifications t echniques
*mesuré dans l'eau et à 1,2 m de distance

© SUMA Rührtechnik GmbH | Martinszeller Str. 21 | DE-87477 Sulzberg
Tél: +49 8376 / 92131 - 0 | Fax: - 19 | info@suma.de | www.suma.de/FR

L'état: 2022-08

AGRICULTURE
BIOGAZ
INDUSTRIE