OPTIMIX

2G 20-35
2G 30-35

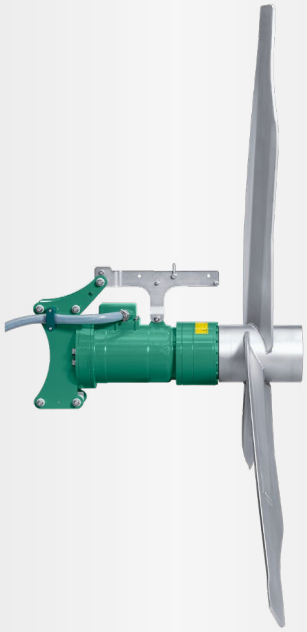

Application

Agitateur à moteur submersible pour l'homogénéisation et la génération de flux

Pour des teneurs en matière sèche jusqu'à 4 %

Pour des températures de substrat allant jusqu'à 55°C

Valeurs de pH 6,5 - 8,2

Hélice

Hélice à trois pales de grande efficacité et équilibrée dynamiquement

2G 20-35	2 kW	Hélice WX 2200-10	35 t/min
2G 30-35	3 kW	Hélice WX 2600-10	35 t/min

ss304

Moteur

Puissance: 2,0/3,0 kW, 8-pôles

400 V, 50 Hz, Tensions spéciales sur demande

Moteur submersible IP 68,
résistant à la pression 10 m

Sonde thermique CTP pour protection contre la surchauffe

Très haut degré d'efficacité, IE4

Circuit d'huile séparé, huile turbine

Système de guidage

Support de guide avec 4 rouleaux pour une glisse optimale:

100 / 120 / 150 mm Mât

Dimensions spéciales sur demande

Engrenage / Palier

Engrenage planétaire robuste à deux étages

Multiplication d'engrenage = 19,6

Circuits à huile séparés (2,1 Ltr.), L'huile d'engrenage de longue durée

Vidange d'huile après 8.000 heures de service

Joint mécanique Sic/Sic

Protection contre la corrosion

Boîtier en GGG40

Apprêté et recouvert d'une laque époxy à 2 composants

Isolation galvanisé au mât

Câble

Entrées de câbles pressée

Câble 4 x 2,5 + 2 x 1 mm², Ø 20 mm

Résistant aux microbes

Décharge de traction de câble 800 N intégrée

Commande

Démarrage doux ou convertisseur de fréquence

Protection Ex

Pour Ex-zone 2

ATEX Classification CE Ex II 3G Ex ec h IIA T3 Gc

INDUSTRIE

OPTIMIX

2G 20-35
2G 30-35

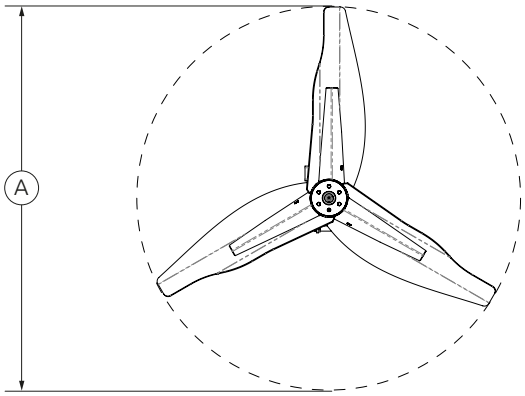

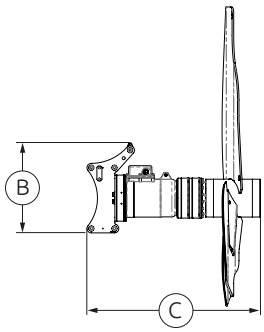

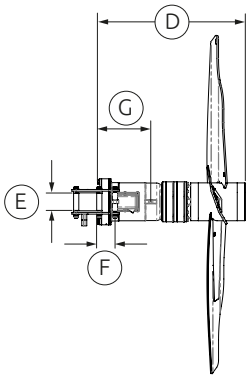

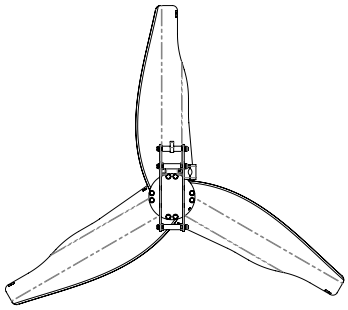

Dimensions / Poids

Type	A [Ø in mm]	B [mm]	C [mm]	D [mm]	E [mm]	F [mm]	G [mm]	Poids [kg]			
2G 20-35	2.200	518	997	854	100 / 120 /150	105	310	220			
2G 30-35	2.600	518	997	854	100 / 120 /150	105	310	240			

Données technique

Type	Puissance nominale [kW]	Tension [V]	Courant [A]	Fréquence [Hz]	Facteur de puissance cos φ	Multiplication d'engrenage	Vitesse Hélice [t/min]	Diamètre Hélice [mm]	Force de poussée élevée [kN]	Vitesse du flux [m/s] *	Capacité de circulation d'eau [m³/min]	Capacité de circulation d'eau [m³/h]
2G 20-35	2	400	6,2	50	0,68	19,6	35	2.200	2,1	1,12	251	15.040
2G 30-35	3	400	7,8	50	0,68	19,6	35	2.600	3,45	1,3	409	24.520

Sous réserve de modifications t echniques
* mesuré dans l'eau et à 1,2 m de distance

© SUMA Rührtechnik GmbH | Martinszeller Str. 21 | DE-87477 Sulzberg
Tél: +49 8376 / 92131 - 0 | Fax: - 19 | info@suma.de | www.suma.de/FR

L'état: 2024-03

INDUSTRIE