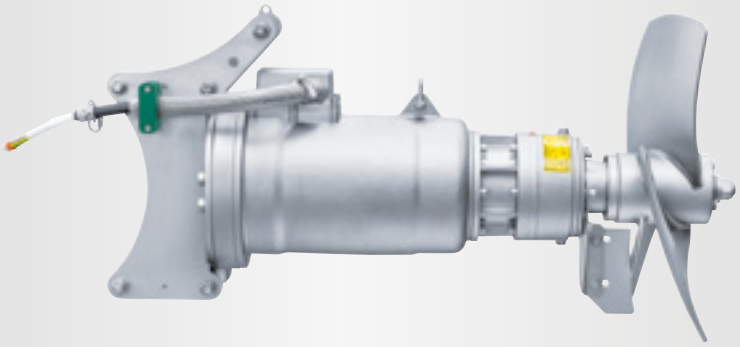

OPTIMIX
2A 90-280
2A 90-380

Application

Agitateurs à moteur submersible

Pour des teneurs en matière sèche jusqu'à 12 %

Pour des températures de substrat allant jusqu'à 55°C

Valeurs de pH 5,5 - 8,2 /
en option ss316 valeurs de pH-4,5 - 8,2

Moteur

Puissance nominale: 9,0 kW

400 V, 50 Hz, Tensions spéciales sur demande

Agitateurs à moteur submersible IP 68, résistant à la pression 10 m

Sonde thermique CTP pour protection contre la surchauffe

Circuits à huile séparés, Huile turbine

Engrenage

Engrenage planétaire robuste

Multiplication d'engrenage i = 3,83 / 5,25

Circuits à huile séparés, L'huile d'engrenage de longue durée

Vidange d'huile après 10.000 heures de service

Palier

Paliers dans la boîte avec garnitures mécaniques Sic/Sic

2 roulements pour absorber les forces axiales

Paliers dans la boîte avec circuits à huile séparés

L'huile d'engrenage de longue durée

Protection-POM pour réduire l'abrasion

Protection Ex

Pour Ex-zone 2

ATEX Classification CE Ex II 3G Ex ec h IIA T3 Gc

Hélice

Hélice à trois pales de grande efficacité et équilibrée dynamiquement

Optimix 2A	9,0 kW	Hélice HD+800	280 t/min
Optimix 2A	9,0 kW	Hélice HD+580	380 t/min

ss304, ss304 trempé ou ss316

Support de guide

Support de guide avec 4 rouleaux pour mâts pour une glisse optimale

9,0 kW	100 / 120 mm	Mât

Dimensions spéciales sur demande.

Protection cathodique

Unité de guidage en ss034

En option entièrement en ss316

Câble

Entrées de câbles pressée

Câble 7 x 4 + 4 x 1,0 mm², Ø 20 mm, blindés

Résistant aux microbes

Décharge de traction de câble 800 N intégrée

Commande (en option)

Étoile-triangle, Démarrage doux ou convertisseur de fréquence

AGRICULTURE

BIOGAZ

INDUSTRIE

OPTIMIX

2A 90-280
2A 90-380

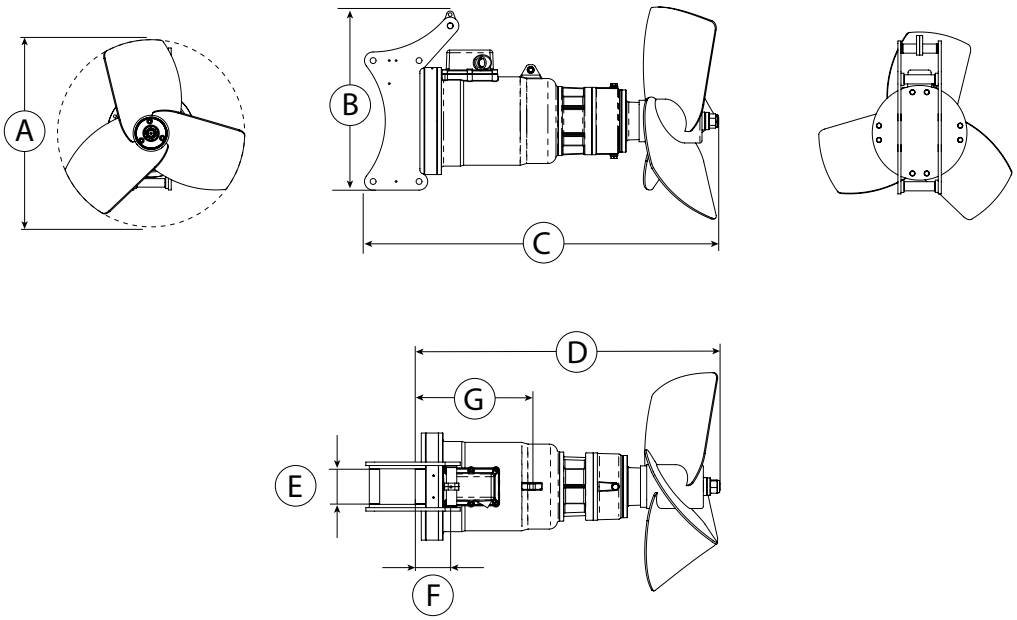

Dimensions / Poids

Type	A [mm]	B [mm]	C max [mm]	D [mm]	E [mm]	F [mm]	G [mm]	Poids [kg]			
2A 90-280	800	520	1.085	885	100 / 120	105	300	170			
2A 90-380	580	520	1.050	850	100 / 120	105	300	170			

Données techniques

Type	Puissance nominale [kW]	Tension [V]	Courant [A]	Fréquence [Hz]	Facteur de puissance cos φ	Multiplication d'engrenage	Vitesse Hélice [t/min]	Diamètre Hélice [mm]	Force de poussée élevée [kN]	Vitesse du flux [m/s] *	Capacité de circulation d'eau [m³/min]	Capacité de circulation d'eau [m³/h]
2A 90-280	9,0	400	17,7	50	0,83	5,25	280	800	2,8	3,2	94	5.640
2A 90-380	9,0	400	17,7	50	0,83	3,83	380	580	1,9	3,4	51	3.080

Sous réserve de modifications t echniques
* mesuré dans l'eau et à 1,2 m de distance

© SUMA Rührtechnik GmbH | Martinszeller Str. 21 | DE-87477 Sulzberg
Tél: +49 8376 / 92131 - 0 | Fax: - 19 | info@suma.de | www.suma.de/FR

L'état: 2023-10

AGRICULTURE
BIOGAZ
INDUSTRIE