GIANTMIX FT HY FIXE

Application

Agitateur à tige

Pour des teneurs en matière sèche jusqu'à 14 %

Pour des températures de substrat allant jusqu'à 70°C

Valeurs de pH 6,5 - 8,2

Données techniques

Longueur de tube 4,0 m

Diamètre tube d'agitateur Ø 159 x 5 mm en ss306
Y compris la technologie robuste tube dans tube

Profondeur d'application jusqu'à 8 m sous le niveau de remplissage

Sur demande, des profondeurs d'application plus grandes possibles

Conception modulaire

Fonctionnement par tracteur possible au moyen d'une prise de force restituée

Protection-POM pour réduire l'abrasion

En option Réservoir de compensation d'huile pour surveiller l'étanchéité

En option joint en caoutchouc comprimé Ø 225 mm

Protection Ex

Ex-zone 2 (Cuve externe) jusqu'à la protection de la prise de force de l'agitateur et Ex-zone 1 (Cuve interne)

Classification des composants mécaniques :

CE Ex II 2G Ex h IIA T1 Gb

Palier (côté entraînement)

Modèle standard avec entraînement HY pour un sens de rotation avec connexion de prise de force 1-3/8" (6-Cale)

Tête de palier comme un module séparé

Palier (côté aile d'agitation)

2 roulements pour absorber les forces axiales

Joint mécanique SiC/SiC indépendant de la rotation

Stockage intermédiaire de l'arbre d'entraînement (palier lisse)

Hélice

Hélice à trois pales de grande efficacité et équilibrée dynamiquement

min. 100 PS (72 kW)	540 t/min	Hélice HD+ 660
	750 t/min	Hélice HD+ 580
min. 120 PS (88 kW)	540 t/min	Hélice HD+ 700
	750 t/min	Hélice HD+ 620
min. 136 PS (100 kW)	540 t/min	Hélice HD+ 750
	750 t/min	Hélice HD+ 660

ss304, en option ss316 ou acier trempé

BIOGAZ

INDUSTRIE

GIANTMIX FT HY FIXE

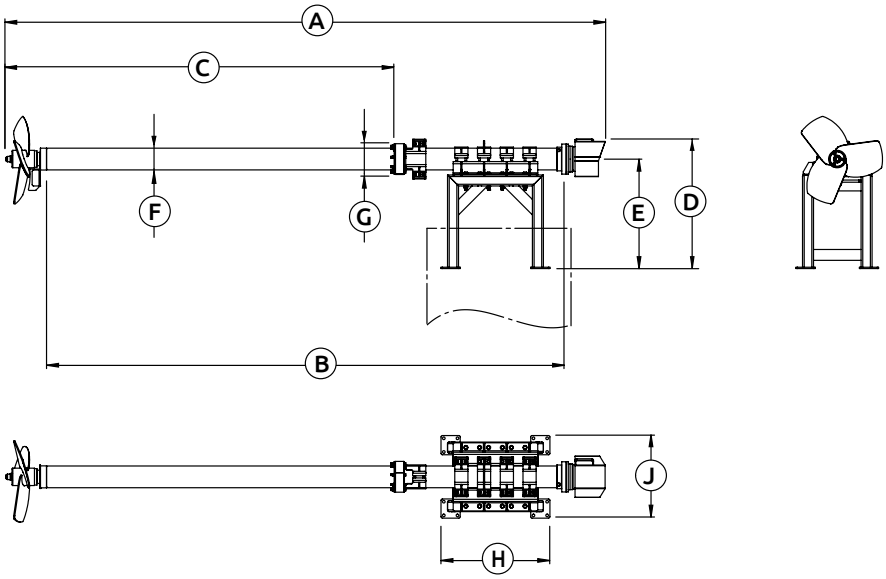

Dimensions

Type	A [m]	B [m]	C [m]	D [mm]	E [mm]	F [Ø in mm]	G [Ø in mm]	H [mm]	J [mm]		
FT HY fixe	4,5	4	ca. 2,9	950	800	159	225	795	605		

Données techniques

Type	Puissance du tracteur requise [PS]	Vitesse Hélice [t/min]	Diamètre Hélice [mm]	Force de poussée élevée [kN] *	Vitesse du flux [m/s] *	Capacité de circulation d'eau [m³/min]	Poids [kg]				
FT HY fixe	100	540	660	6,0	5,0	99	300				
FT HY fixe	100	750	580	7,2	6,3	95	300				
FT HY fixe	120	540	700	7,1	5,3	118	300				
FT HY fixe	120	750	620	8,4	6,4	111	300				
FT HY fixe	136	540	750	9,0	5,4	139	300				
FT HY fixe	136	750	660	10,6	6,5	128	300				

Sous réserve de modifications techniques
* Calculée via la simulation CFD et validée dans l'eau

L'état: 2020-09

© SUMA Rührtechnik GmbH | Martinszeller Str. 21 | DE-87477 Sulzberg
Tel: +49 8376 / 92131 - 0 | Fax: - 19 | info@suma.de | www.suma.de

BIOGAZ

INDUSTRIE